Dauner Antriebstechnik GmbH

Schockventil

– doppeltwirkend –

max. 350 bar

Gehäuse: verzinkter Stahl

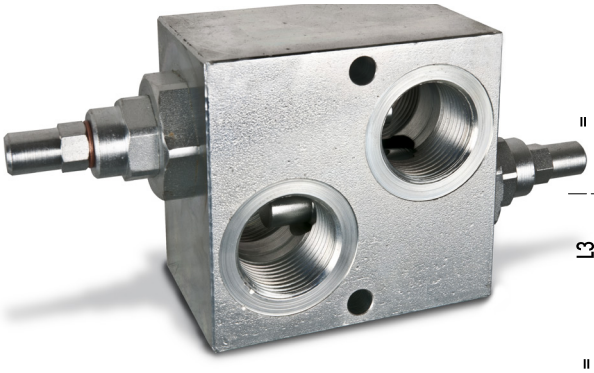

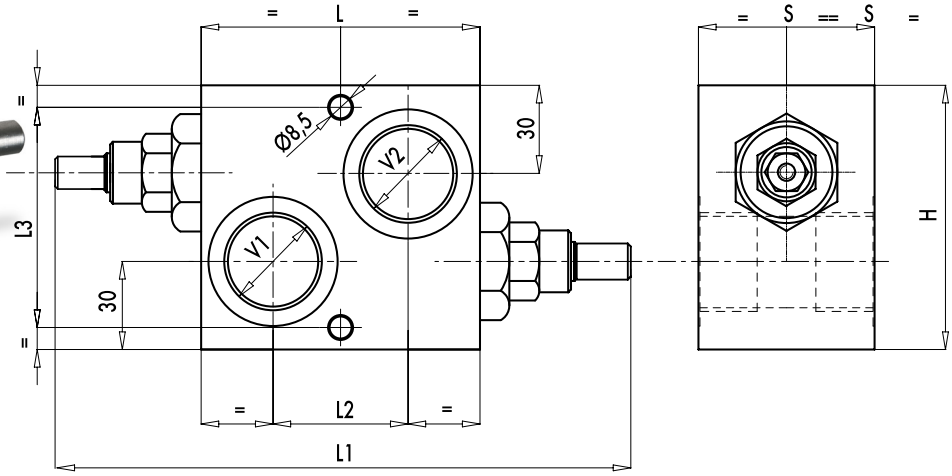

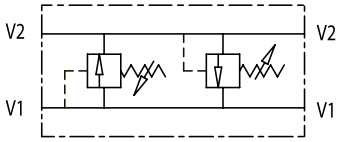

Schockventile werden zur Sekundärabsicherung von Hydraulik-systemen verwendet.
Die in diesem Datenblatt angebotenen Ventile werden unter anderem zur Absicherung von Hydraulikmotoren, Gleichlaufzylindern und Systemen mit gleich großem Hubvolumen eingesetzt. Sie sichern Hydraulikmotoren gegen Spitzendrücke von externen Kräften ab.

Diese können besonders bei schweren, nachlaufenden Massen, beim plötzlichen Stoppen oder bei direkter Umkehr der Drehrichtung des Motors auftreten.
Ein weiterer Anwendungsfall ist zum Beispiel die Absicherung von Schneepflugzylindern die während des Räumens ständig externen Belastungen ausgesetzt sind. Wir empfehlen Ihnen die Schockventile so nah wie möglich am Verbraucher zu installieren um ein schnelles Ansprechverhalten zu gewährleisten.

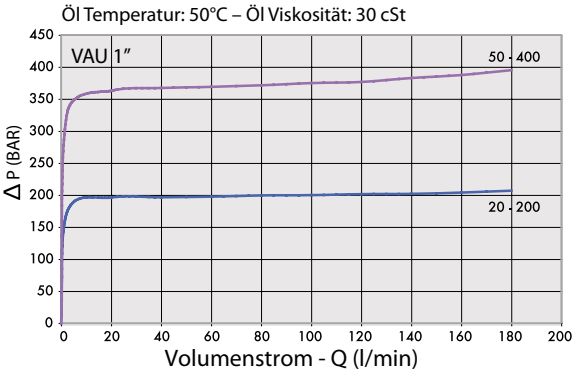

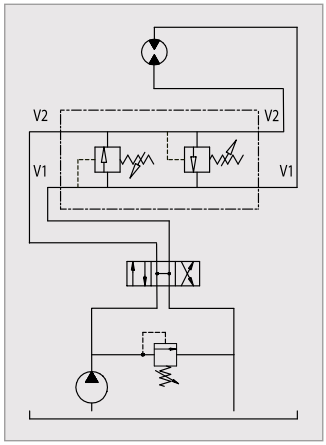

Bestellnummer	Bezeichnung	Anschlussgewinde V1 - V2	Ausstattung	Einstellbereich bar	max.Durchfluss Lt. / min	L mm	L1 mm	L2 mm	L3 mm	H mm	S mm	Gewicht Kg
205-060-01850	VAU100-C	G 1"	mit Hutmutter	20-200	160	95	199	46	75	90	60	3,2
205-060-01900	VAU100-D	G 1"	mit Hutmutter	50-400	160	95	199	46	75	90	60	3,2

Dauner Antriebstechnik GmbH – Industriestraße 3 – 96120 Bischberg – Trosdorf
Tel.: 09503/50008-0 – Fax: 09503/50008-49 – Email: info@dauner-antriebstechnik.de – www.dauner-antriebstechnik.de

Die Inhalte unserer Seiten wurden mit größter Sorgfalt erstellt. Für die Richtigkeit, Vollständigkeit und Aktualität der Inhalte können wir jedoch keine Gewähr übernehmen.